

나라장터 종합쇼핑몰 등록 제품

LED실내조명등

모델명 : DNR-BR15W-57K

식별번호	23656589
계약단가	55,000원

SIZE	색온도	계약단가
-	5665±355	55,000원

제품도면 (Unit: mm)

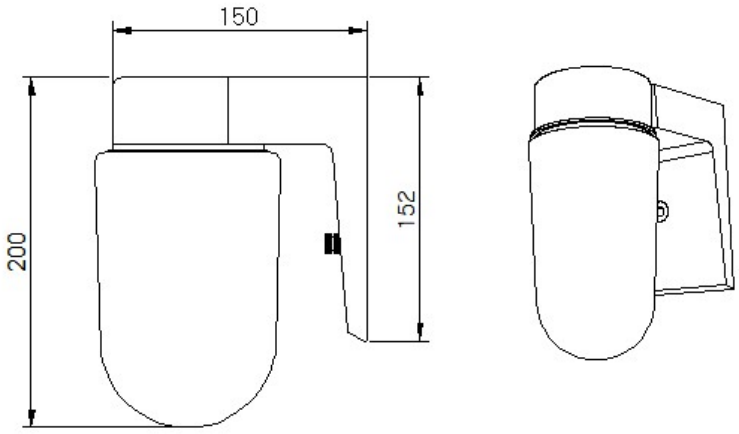

제품 사양

소비전력	15W	역률(PF)	0.9이상
입력전압	-	사용온도	-
광효율	95이상	방수등급	-
총 광속	1,200	연색성(CRI)	80 이상
색온도	5665±355	SIZE	-
LED PKG	서울반도체	컨버터	15W
커버	-	재질	AL
수명	50,000시간	중량	-
용도	실내등기구	입력전류 (A)	0.068 ± 10%
초기광속 (%)	95%이상	광속유지율 (%)	90 이상

인증 KS 고효율 친환경 KC 여성기업 G-PASS