

나라장터 종합쇼핑몰 등록 제품

LED 다운라이트

# 모델명 : DNR-6SDL15W-57K

| 식별번호 | 23841817 |
|---|---|
| 계약단가 | 33,000원 |

| SIZE | 색온도 | 계약단가 |
|---|---|---|
| - | 5665 ±355 | 33,000원 |

## 제품도면 (Unit: mm)

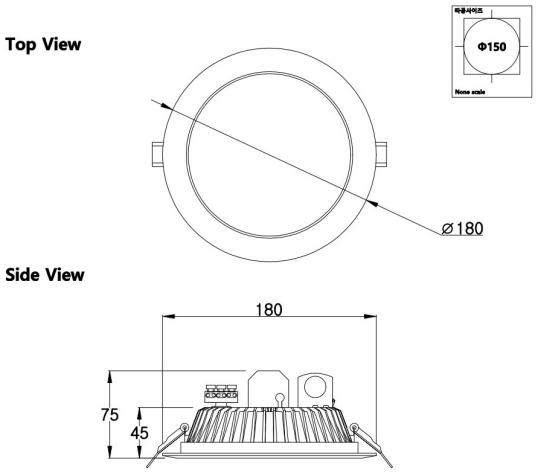


## 제품 사양

| 소비전력 | 15W | 역률(PF) | 0.9 이상 |
|---|---|---|---|
| 입력전압 | - | 사용온도 | - |
| 광효율 | 105 이상 | 방수등급 | - |
| 총 광속 | 1,575 이상 | 연색성(CRI) | 80 이상 |
| 색온도 | 5665 ±355 | SIZE | - |
| LED PKG | 서울반도체 | 컨버터 | SKP-36V15WAM |
| 커버 | - | 재질 | AL |
| 수명 | 50,000시간 | 중량 | - |
| 용도 | 형광램프대체 | 입력전류 (A) | 0.068 ±10% |
| 초기광속 (%) | 95% 이상 | 광속유지율 (%) | 95 이상 |

인증 KS 고효율 친환경 KC 여성기업 G-PASS