

나라장터 종합쇼핑몰 등록 제품

LED 투광등기구

모델명 : DNR-HB120W-57K

식별번호	23841842
계약단가	300,000원

SIZE	색온도	계약단가
Ø363*208mm	-	300,000원

제품도면 (Unit: mm)

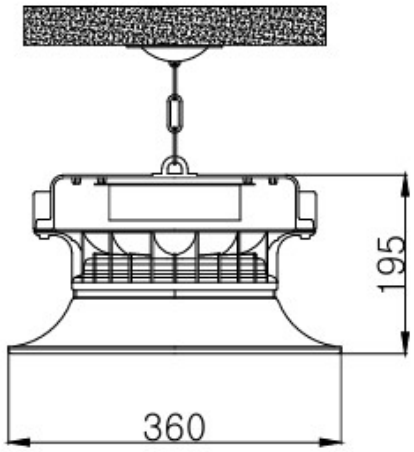

제품 사양

소비전력	120W	역률(PF)	-
입력전압	AC220V	사용온도	-
광효율	-	방수등급	IP65
총 광속	-	연색성(CRI)	-
색온도	-	SIZE	Ø363*208mm
LED PKG	서울반도체	컨버터	120W
커버	-	재질	Aluminium
수명	50,000시간	중량	-
용도	고천장등,체육관, 수영장,경계등,조명타워용(실내,외용)	-	-

인증 KS 고효율 친환경 KC 여성기업 G-PASS