

나라장터 종합쇼핑몰 등록 제품

LED 터널등기구

모델명 : DNR-TL100

식별번호	23865438
계약단가	325,000원

SIZE	색온도	계약단가
-	2700 ~ 6020	325,000원

제품도면 (Unit: mm)

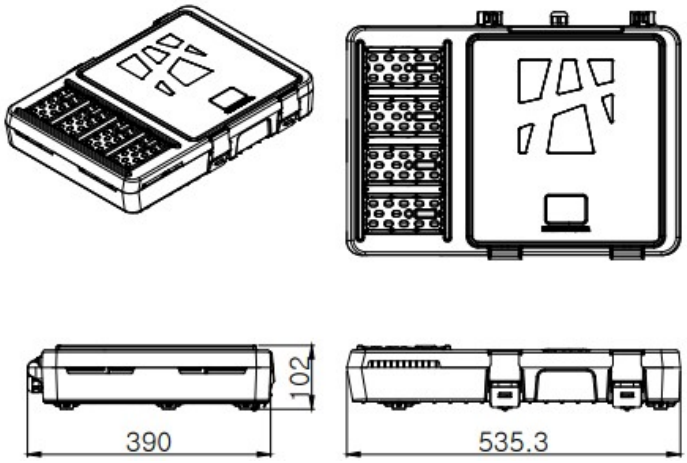

제품 사양

소비전력	100W	역률(PF)	0.9 이상
입력전압	-	사용온도	-
광효율	115 이상	방수등급	IP66
총 광속	11,500 이상	연색성(CRI)	75 이상
색온도	2700 ~ 6020	SIZE	-
LED PKG	CREE	컨버터	SPLW100-36
커버	-	재질	AL
수명	50,000시간	중량	-
입력전류 (A)	0.46 ±10%	초기광속 (%)	95% 이상
광속유지율 (%)	90 이상	-	-

인증 KS 고효율 친환경 KC 여성기업 G-PASS