

나라장터 종합쇼핑몰 등록 제품

LED 투광등기구

# 모델명 : DNR-HB100W-P

| 식별번호 | 24253780 |
|---|---|
| 계약단가 | 170,000원 |

| SIZE | 색온도 | 계약단가 |
|---|---|---|
| 300*300*150 | - | 170,000원 |

## 제품도면 (Unit: mm)

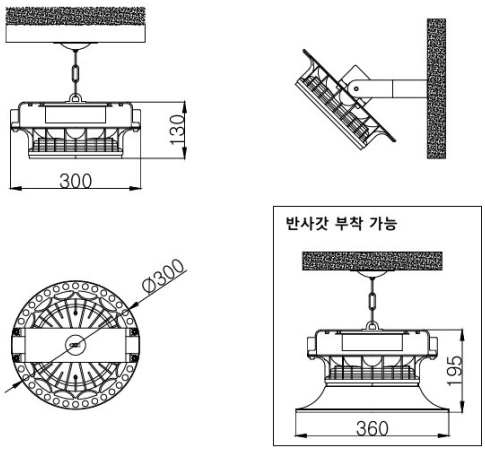


## 제품 사양

| | | | |
|---|---|---|---|
| 소비전력 | 100W | 역률(PF) | - |
| 입력전압 | AC220V | 사용온도 | - |
| 광효율 | - | 방수등급 | IP65 |
| 총 광속 | - | 연색성(CRI) | - |
| 색온도 | - | SIZE | 300*300*150 |
| LED PKG | 서울반도체 | 컨버터 | 150W |
| 커버 | - | 재질 | Aluminium |
| 수명 | 50,000시간 | 중량 | - |
| 용도 | 고천장등,체육관, 수영장,경계등,조명타워용(실내,외용) | - | - |

인증 KS 고효율 KC 여성기업 G-PASS