

나라장터 종합쇼핑몰 등록 제품

LED 가로등기구

모델명 : DNR-STAT250W-50K

식별번호	24339690
계약단가	500,000원

SIZE	색온도	계약단가
747*377*151	5,028±283	500,000원

제품도면 (Unit: mm)

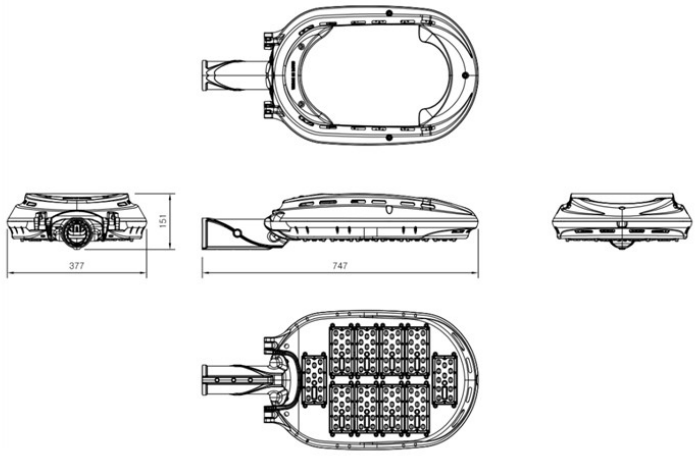

제품 사양

소비전력	250W	역률(PF)	0.9 이상
입력전압	-	사용온도	-
광효율	115 이상	방수등급	IP65 이상
총 광속	28,750 이상	연색성(CRI)	75 이상
색온도	5,028±283	SIZE	747*377*151
LED PKG	서울반도체	컨버터	UPF240S36CQ2
커버	-	재질	AL
수명	50,000시간	중량	-
입력전류 (A)	1.136 ±10%	초기광속 (%)	95% 이상
광속유지율 (%)	90 이상	-	-

인증 KS 고효율 친환경 KC 여성기업 G-PASS