

나라장터 종합쇼핑몰 등록 제품

LED 보안등기구

모델명 : DNR-SCAT50W-50K

식별번호	24339700
계약단가	260,000원

SIZE	색온도	계약단가
500*265*115	5,028±283	260,000원

제품도면 (Unit: mm)

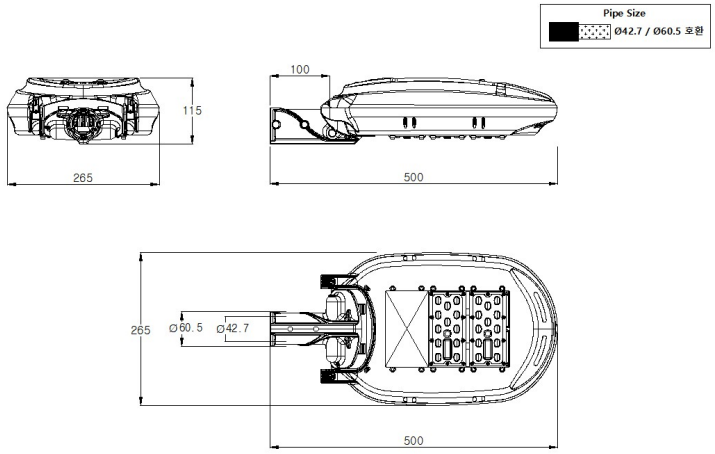

제품 사양

소비전력	60W	역률(PF)	0.9이상
입력전압	-	사용온도	-
광효율	115이상	방수등급	65이상
총 광속	6,600이상	연색성(CRI)	75이상
색온도	5,028±283	SIZE	500*265*115
LED PKG	제조사 확인 필요	컨버터	SLA-50SLD
커버	-	재질	AL
수명	50,000시간	중량	-
입력전류 (A)	0.28±10%	초기광속 (%)	95%이상
광속유지율 (%)	90 이상	-	-

인증 KS 고효율 친환경 KC 여성기업 G-PASS