

나라장터 종합쇼핑몰 등록 제품

LED 다운라이트

모델명 : DNR-6SDL12W30-FF

식별번호	25232022
계약단가	55,000원

SIZE	색온도	계약단가
-	5665 ±355	55,000원

제품도면 (Unit: mm)

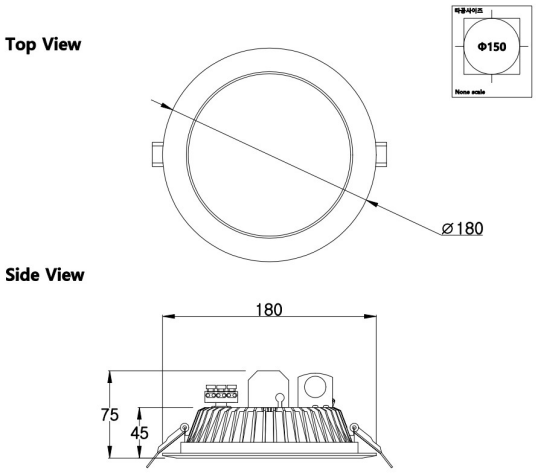

제품 사양

소비전력	12W	역률(PF)	0.9 이상
입력전압	-	사용온도	-
광효율	105 이상	방수등급	-
총 광속	1,260 이상	연색성(CRI)	80 이상
색온도	5665 ±355	SIZE	-
LED PKG	서울반도체	컨버터	SSL-LCP3612FF-HG
커버	-	재질	AL
수명	50,000시간	중량	-
용도	형광램프대체	입력전류 (A)	0.055± 10%
초기광속 (%)	95% 이상	광속유지율 (%)	95 이상

인증 KS KC 여성기업 G-PASS