

나라장터 종합쇼핑몰 등록 제품

LED 경관조명기구

모델명 : DNR-LB255

식별번호	25412576
계약단가	380,000원

SIZE	색온도	계약단가
140*140*1000	-	380,000원

제품도면 (Unit: mm)

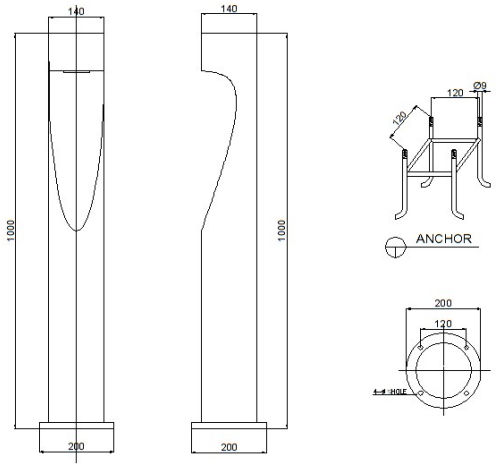

제품 사양

소비전력	12W	역률(PF)	-
입력전압	-	사용온도	-
광효율	-	방수등급	IP65
총 광속	-	연색성(CRI)	-
색온도	-	SIZE	140*140*1000
LED PKG	제조사 확인 필요	컨버터	해당없음
커버	PC	재질	AL
수명	50,000시간	중량	-
용도	경관조명	-	-

인증 여성기업 G-PASS