

나라장터 종합쇼핑몰 등록 제품

LED 보안등기구

모델명 : DNR-SL50W-30K

식별번호	26182848
계약단가	260,000원

SIZE	색온도	계약단가
481*213*122	3,045±175	260,000원

제품도면 (Unit: mm)

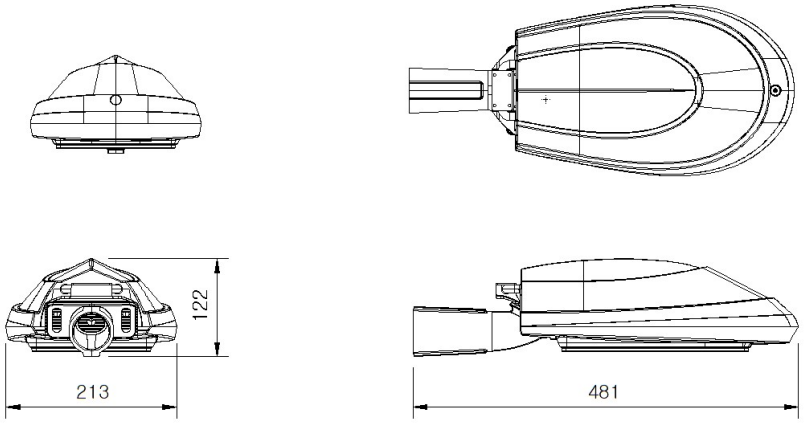

제품 사양

소비전력	50W	역률(PF)	0.9이상
입력전압	-	사용온도	-
광효율	115이상	방수등급	65이상
총 광속	5750이상	연색성(CRI)	80이상
색온도	3,045±175	SIZE	481*213*122
LED PKG	제조사 확인 필요	컨버터	UPF60S36CQ2
커버	-	재질	AL
수명	50,000시간	중량	-
입력전류 (A)	0.24±10%	초기광속 (%)	95%이상
광속유지율 (%)	90 이상	-	-

인증 KS KC 여성기업 G-PASS