

나라장터 종합쇼핑몰 등록 제품

LED 가로등기구

# 모델명 : DNR-ST125W-40K

| 식별번호 | 26182851 |
|---|---|
| 계약단가 | 360,000원 |

| SIZE | 색온도 | 계약단가 |
|---|---|---|
| 788*300*136 | 3,985±275 | 360,000원 |

## 제품도면 (Unit: mm)

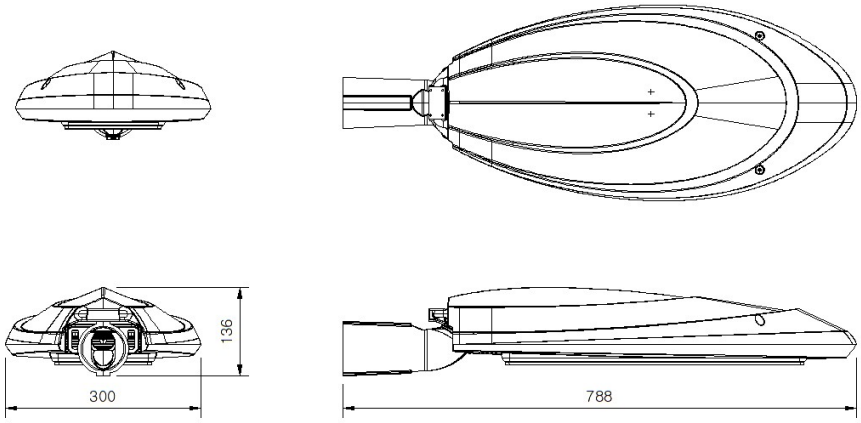


## 제품 사양

| 소비전력 | 125W | 역률(PF) | 0.9 이상 |
|---|---|---|---|
| 입력전압 | - | 사용온도 | - |
| 광효율 | 115 이상 | 방수등급 | IP65 이상 |
| 총 광속 | 14,375 이상 | 연색성(CRI) | 80 이상 |
| 색온도 | 3,985±275 | SIZE | 788*300*136 |
| LED PKG | 제조사 확인 필요 | 컨버터 | UPF150S36CQ2 |
| 커버 | - | 재질 | AL |
| 수명 | 50,000시간 | 중량 | - |
| 입력전류 (A) | 0.58 ±10% | 초기광속 (%) | 95% 이상 |
| 광속유지율 (%) | 90 이상 | - | - |

인증 KS 고효율 KC 여성기업 G-PASS