

나라장터 종합쇼핑몰 등록 제품

LED 가로등기구

모델명 : DNR-ST125W-30K

식별번호	26182854
계약단가	360,000원

SIZE	색온도	계약단가
788*300*136	3,045±175	360,000원

제품도면 (Unit: mm)

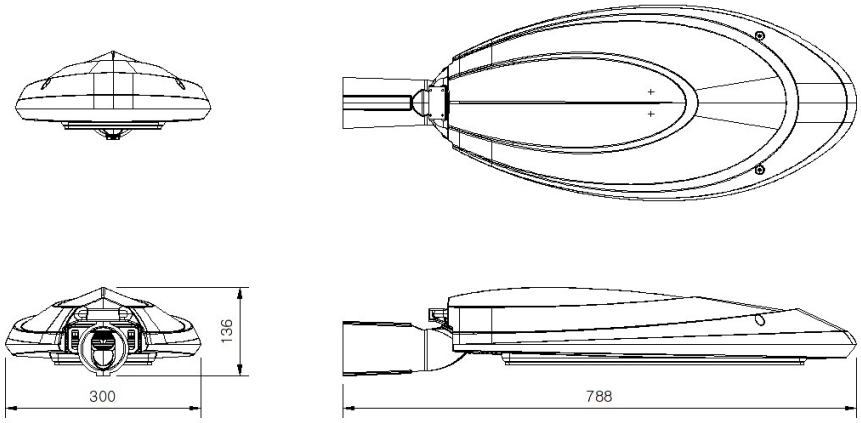

제품 사양

소비전력	125W	역률(PF)	0.9 이상
입력전압	-	사용온도	-
광효율	115 이상	방수등급	IP65 이상
총 광속	14,375 이상	연색성(CRI)	80 이상
색온도	3,045±175	SIZE	788*300*136
LED PKG	제조사 확인 필요	컨버터	UPF150S36CQ2
커버	-	재질	AL
수명	50,000시간	중량	-
입력전류 (A)	0.58 ±10%	초기광속 (%)	95% 이상
광속유지율 (%)	90 이상	-	-

인증 KS KC 여성기업 G-PASS