

나라장터 종합쇼핑몰 등록 제품

LED 다운라이트

모델명 : DNR-R140DLC15W-D120

식별번호	26182857
계약단가	85,000원

SIZE	색온도	계약단가
-	2700 ~6000	85,000원

제품도면 (Unit: mm)

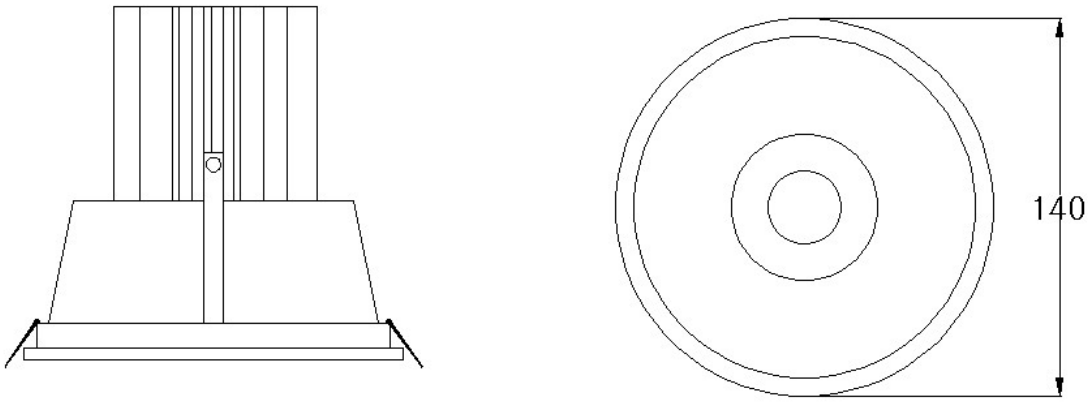

제품 사양

소비전력	15W	역률(PF)	0.9 이상
입력전압	-	사용온도	-
광효율	105 이상	방수등급	-
총 광속	1,575 이상	연색성(CRI)	80 이상
색온도	2700 ~6000	SIZE	-
LED PKG	제조사 확인 필요	컨버터	SSL-36V15W-HG
커버	-	재질	AL
수명	50,000시간	중량	-
용도	형광램프대체	입력전류 (A)	0.068 ±10%
초기광속 (%)	95% 이상	광속유지율 (%)	95 이상

인증 KS 고효율 친환경 KC 여성기업 G-PASS