

나라장터 종합쇼핑몰 등록 제품

LED 경관조명기구

# 모델명 : DNR-JIC-9W

| 식별번호 | 26378902 |
|---|---|
| 계약단가 | 250,000원 |

| SIZE | 색온도 | 계약단가 |
|---|---|---|
| 160*160*100 | - | 250,000원 |

## 제품도면 (Unit: mm)

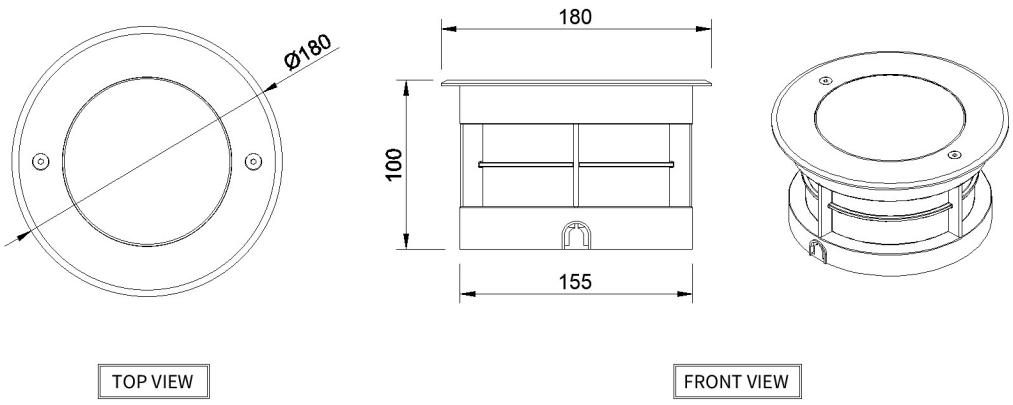


## 제품 사양

| | | | |
|---|---|---|---|
| 소비전력 | 9W | 역률(PF) | - |
| 입력전압 | - | 사용온도 | - |
| 광효율 | - | 방수등급 | IP65 |
| 총 광속 | - | 연색성(CRI) | - |
| 색온도 | - | SIZE | 160*160*100 |
| LED PKG | 제조사 확인 필요 | 컨버터 | 해당없음 |
| 커버 | GLASS | 재질 | AL |
| 수명 | 50,000시간 | 중량 | - |
| 용도 | 경관조명 | - | - |

인증 여성기업 G-PASS